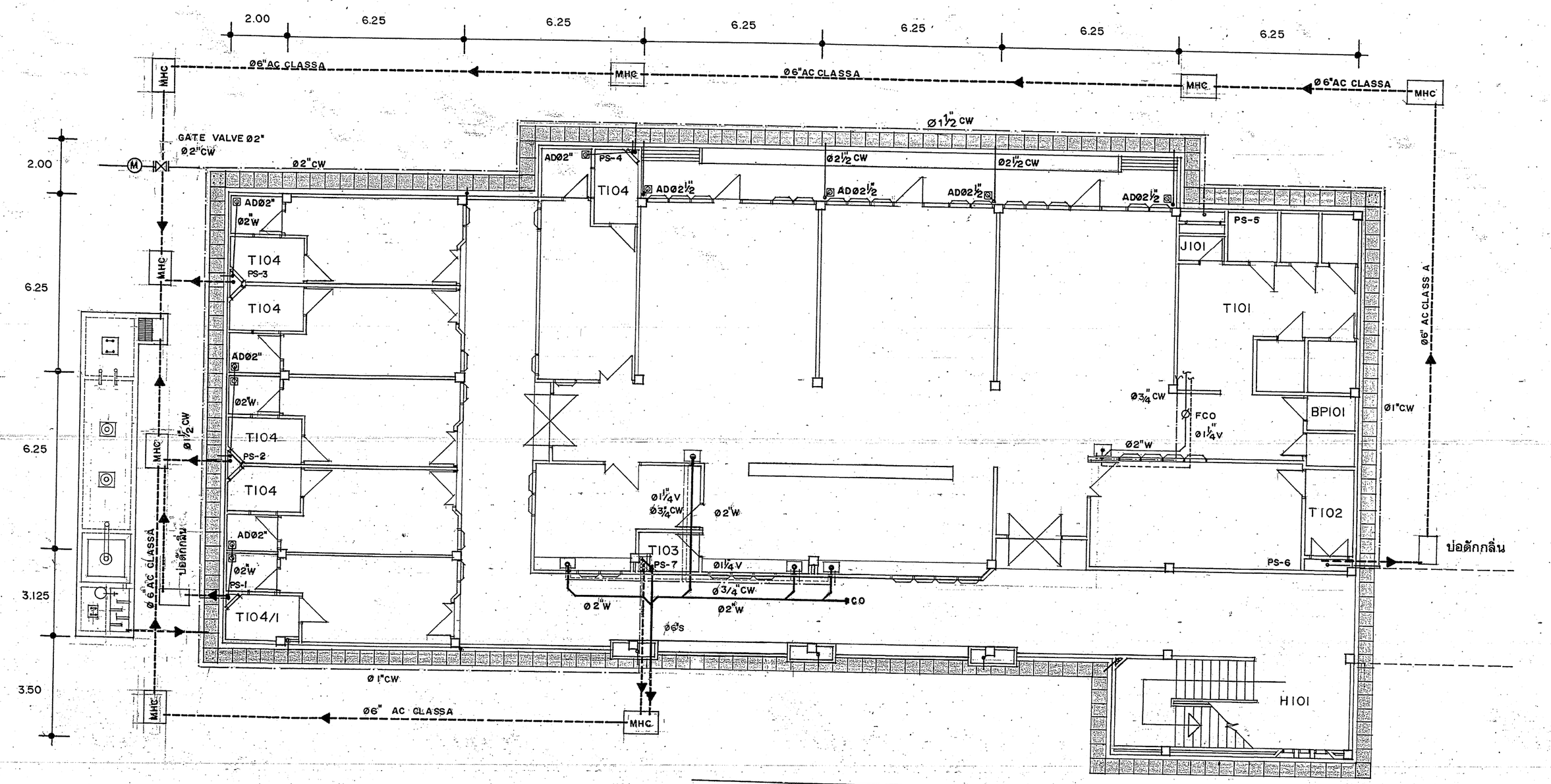

แปลนชั้นล่าง | 1 : 100

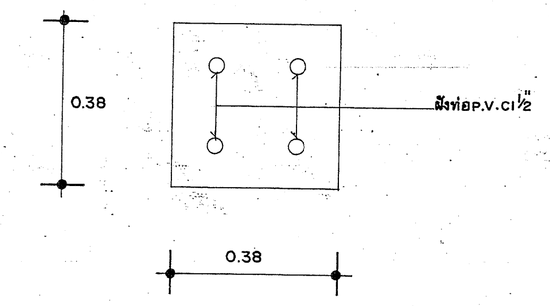

ขยายฝาบ่อพักน้ำ | 1 : 10

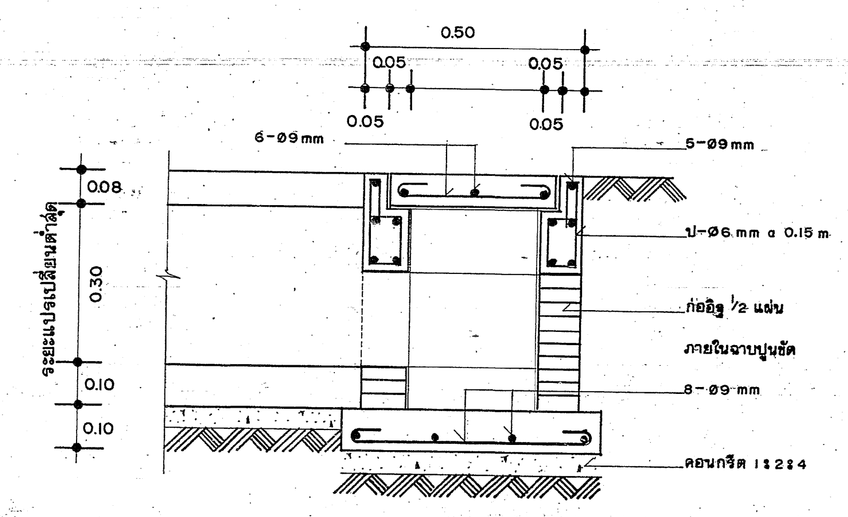

บ่อพักน้ำ ⚠ - ⚠ | 1 : 10

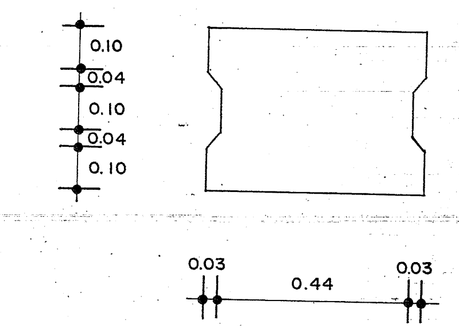

ขยายฝาราง ระบายน้ำฝน | 1 : 10

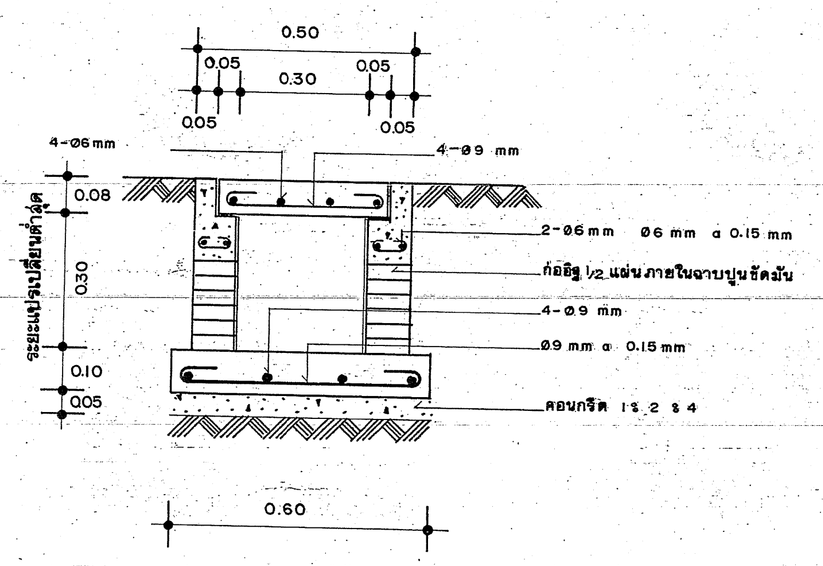

รางระบายน้ำฝน | 1 : 10

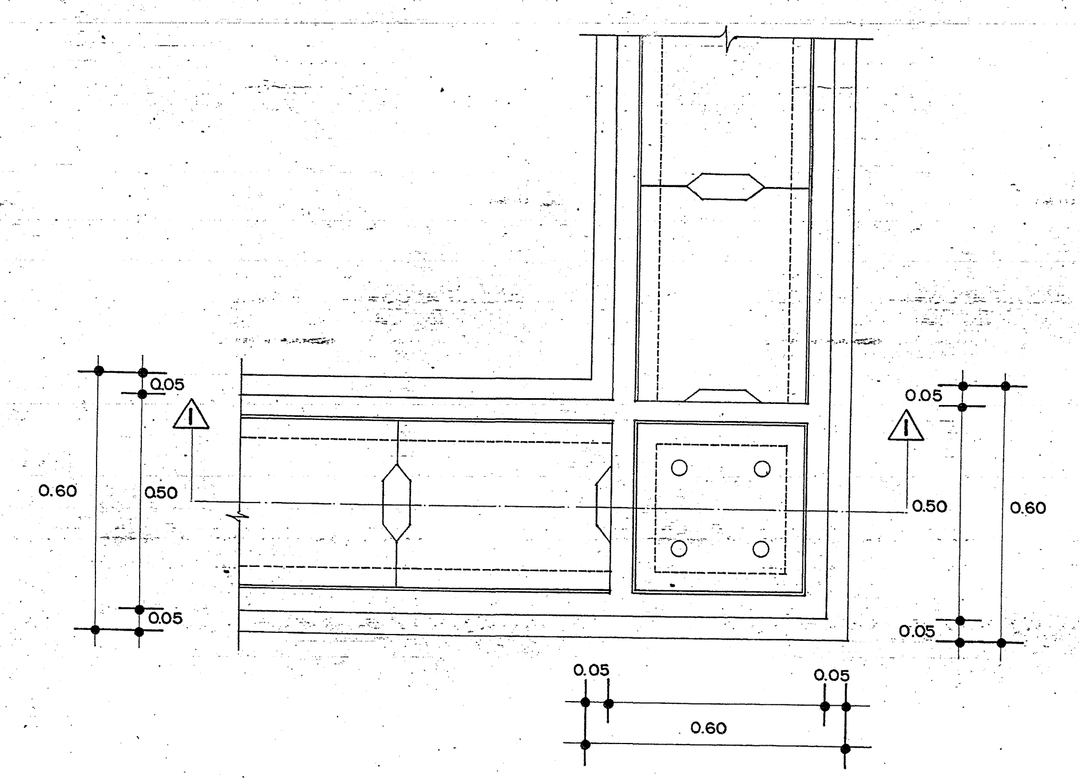

แปลนรางระบายน้ำฝน | 1 : 100

สัญญลักษณ์

- S — ท่อสิ้วม ท่อปัสสาวะ
- W — ท่อน้ำทิ้ง
- V — ท่อระบายอากาศ
- CW — ท่อประปา.
- รางระบายน้ำ
- FCO — ปอพักน้ำ
- CO — ช่องทำความสะอาดท่อที่พื้น
- ช่องทำความสะอาดท่อ
- ช้องอชั้น
- ช้องอลง
- ประตูน้ำ (GATE VALVE)
- FD — FLOOR DRAIN
- M — มาตรวัดน้ำ
- FLEXIBLE CONNECTOR
- ฝักบัวสายอ่อน
- สายฉีดชำระ
- ก๊อกน้ำเดี่ย
- ปลายท่อระบายอากาศ ติดตะแกรงกันแมลง
- AD — หัวรับน้ำฝนทรงบาน
- RD — หัวรับน้ำฝนหลังคา ROOF DRAIN

แบบ	ตึกผู้ป่วย 60 เตียง จ.นนทบุรี
	ศูนย์ฟื้นฟูสมรรถภาพทางการแพทย์
	การเดินท่อระบบสุขาภิบาล
แผ่นที่	1/21
จำนวน	29
วันที่	7919

อาคาร , สรรพ
ศูนย์ฟื้นฟูสมรรถภาพ
ผู้ช่วยสถาปนิกชำนาญการ
ผู้ช่วยวิศวกรโยธาชำนาญการ
ผู้ช่วยวิศวกรไฟฟ้าชำนาญการ
ผู้ช่วยวิศวกรสุขาภิบาลชำนาญการ
ผู้ช่วยวิศวกรเครื่องกล